Особенности

- Универсальная монтажная коробка предназначена для установки и подключения купольных или цилиндрических видеокамер на вертикальную или горизонтальную поверхность.
- 12 точек с резьбовыми отверстиями позволяют устанавливать видеокамеры с разными размерами монтажного основания: 42*65 мм, 48*48 мм, 70*70 мм

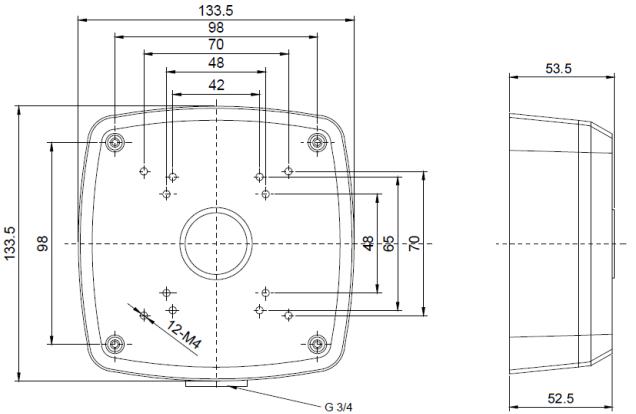

Комплектация

Монтажная коробка	1 шт
Установочный комплект	1 шт
Паспорт изделия	1 шт
Установочный стикер	1 шт
Кабельный гермоввод	1 шт
Страховочный трос	1 шт